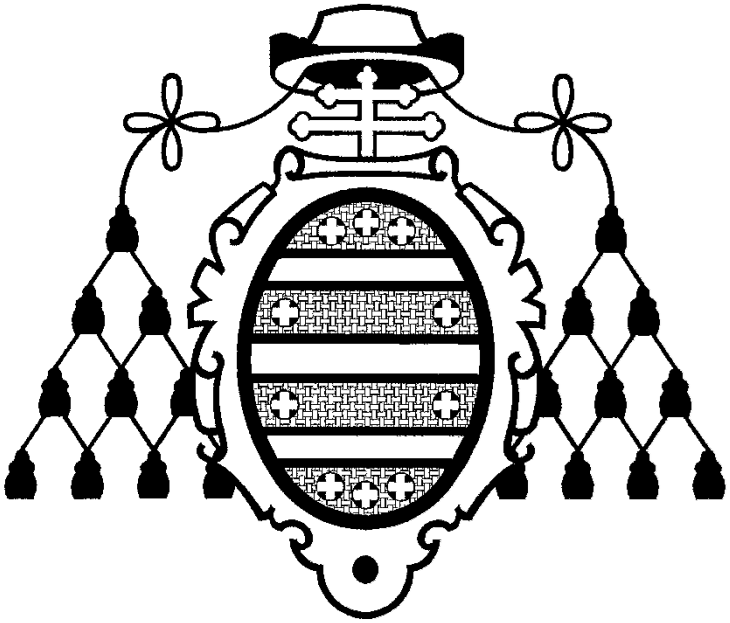

Universidad de Oviedo
Area de Ingeniería de Sistemas y Automática

sumario

1. pinza con apertura angular
2. pinza angular de gran esfuerzo prensil
3. pinza con apertura paralela
4. pinza autocentrante
5. pinza con apertura a 180 grados

pinza con apertura angular

un émbolo está unido por el vástago a un sistema de dedos con puntos giratorios que, a su vez portan un sistema de rodadura que se desliza sobre una pista. Cuando la presión aparece en la cámara superior del émbolo, los dedos de las pinzas cierran hasta completar el recorrido. La apertura es posible, evacuando la presión de la cámara superior e introduciéndola por la inferior

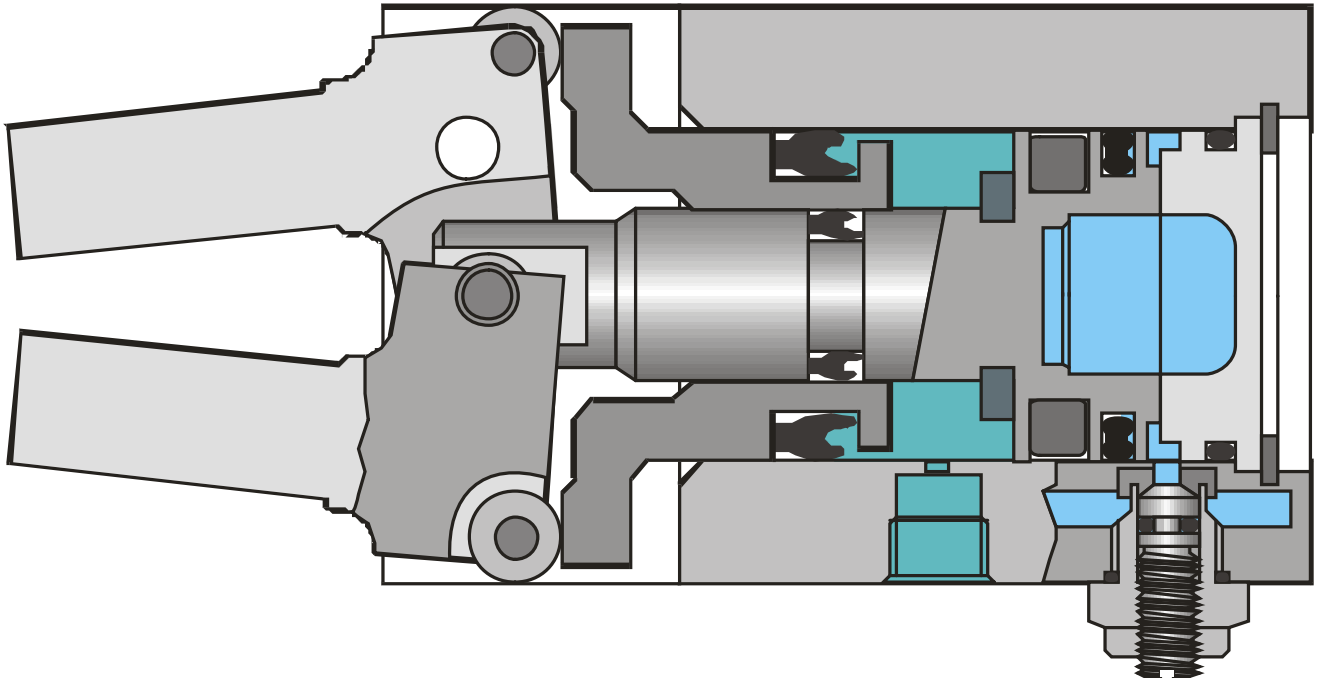

pinza angular de gran esfuerzo prensil

el mecanismo de transmisión articulado de la pinza origina una elevada y estable fuerza prensil cuando los dedos están cerrados, incluso ante un descenso de la presión

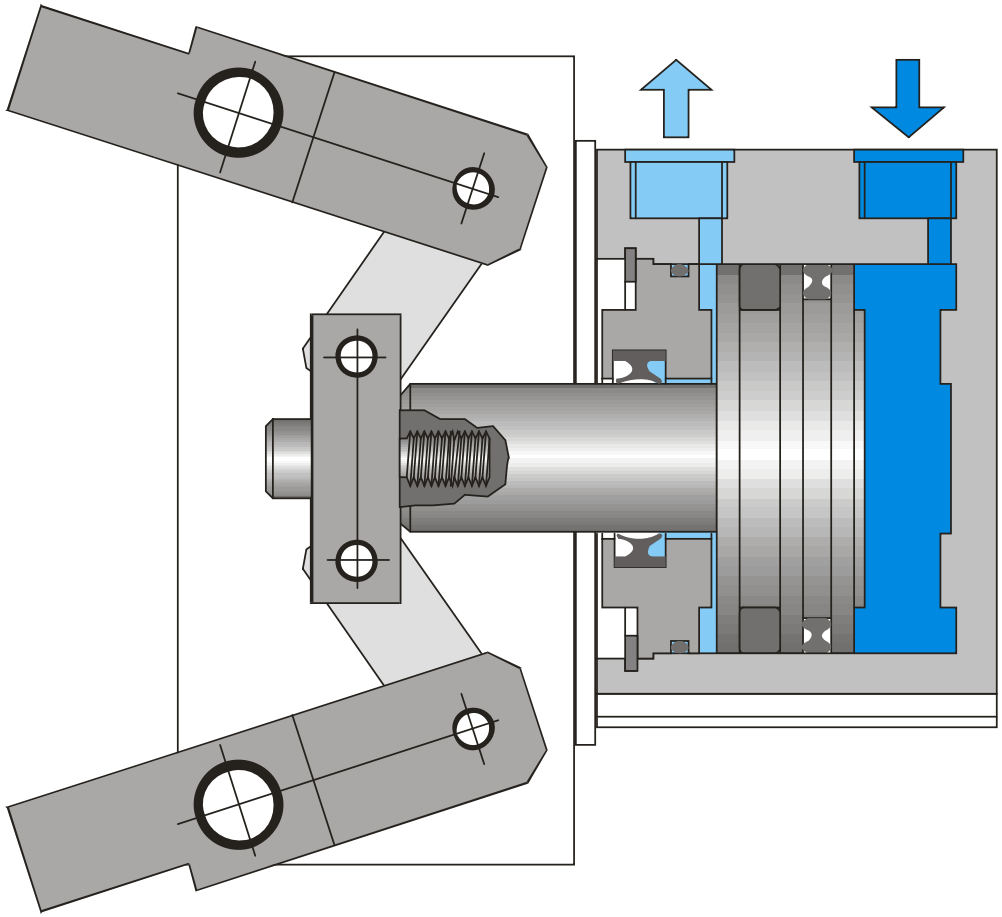

pinza angular MHCR

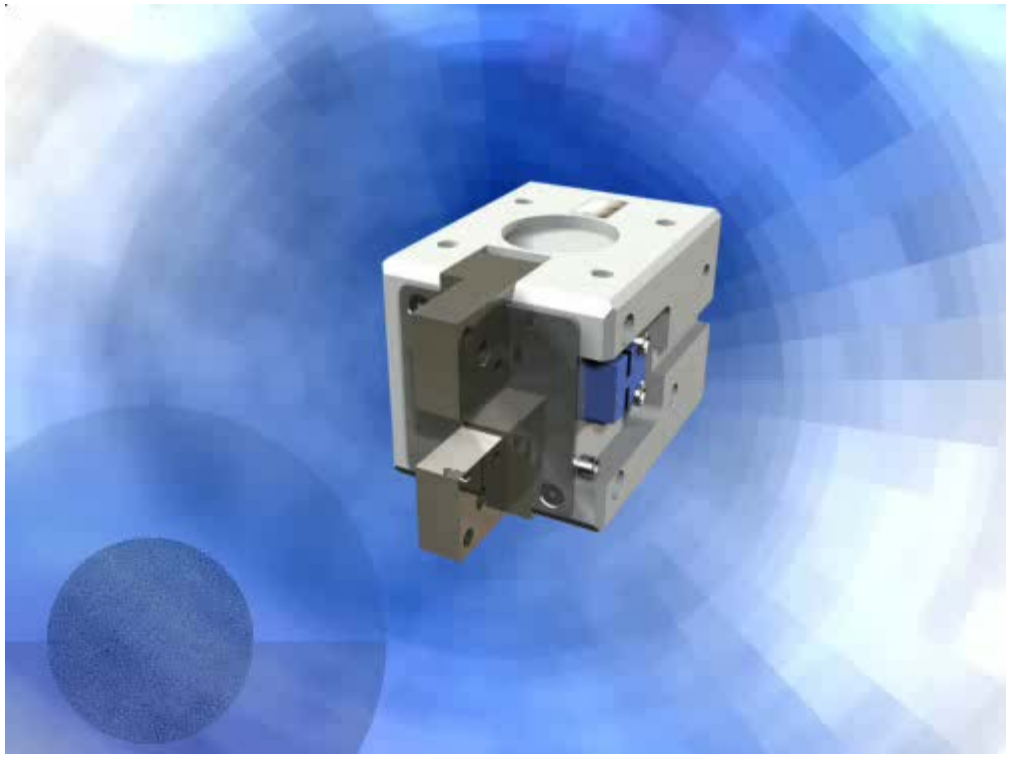

aplicación de la pinza angular MHCR

pinza con apertura paralela

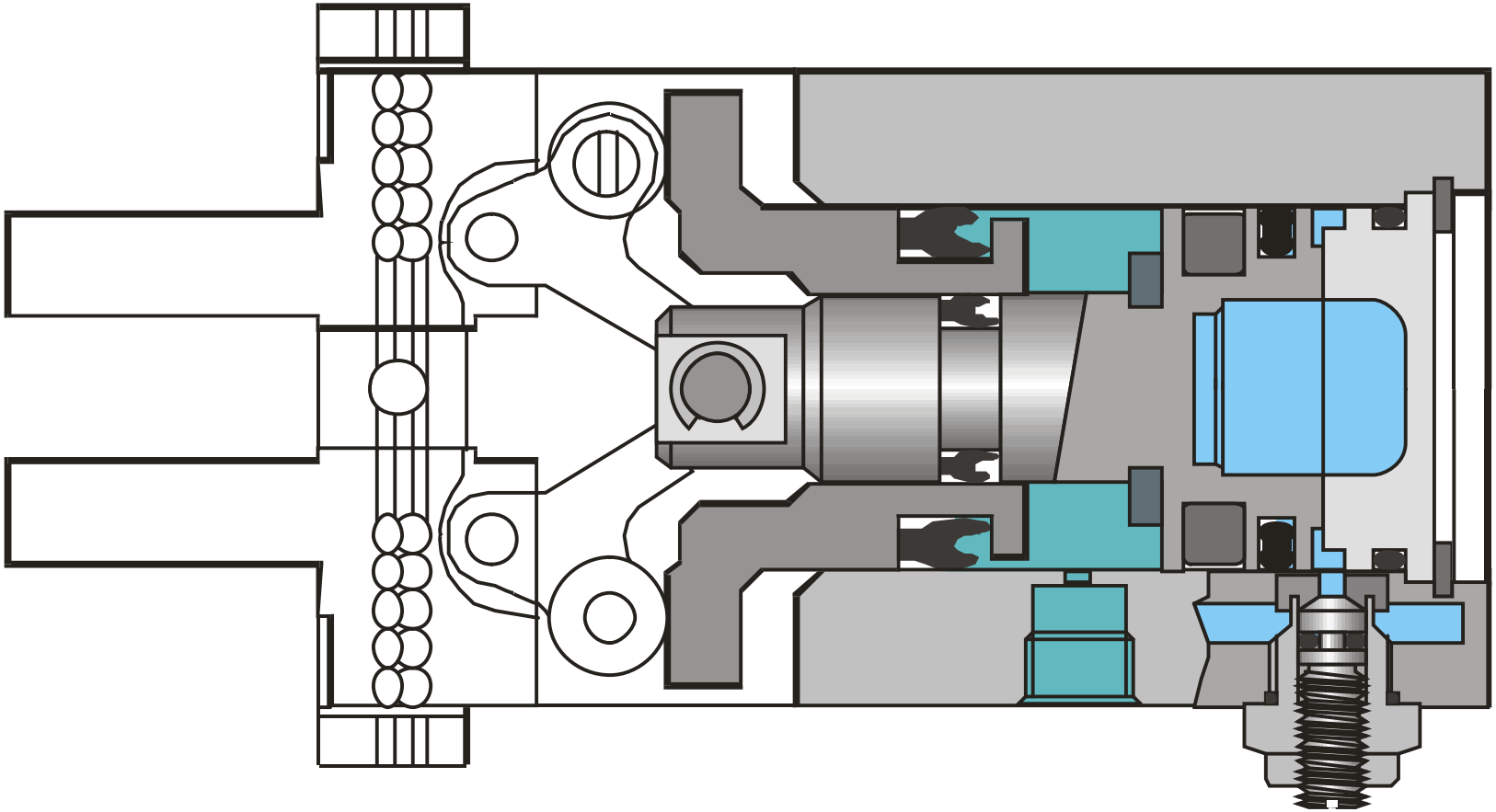

pinza con apertura paralela

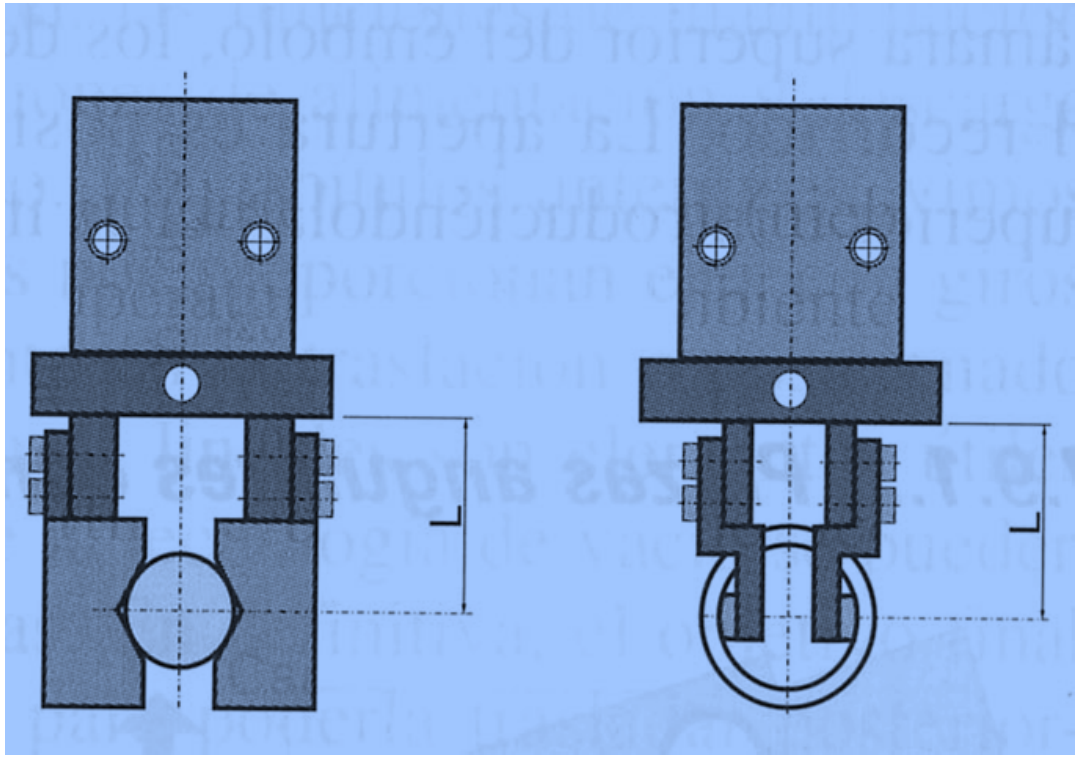

pinza autocentrante

un mecanismo de piñon-cremallera proporciona a los dedos un movimiento lineal, sincronizado y autocentrante. Su construcción, de doble émbolo, permite obtener un esfuerzo considerable en la fuerza prensil

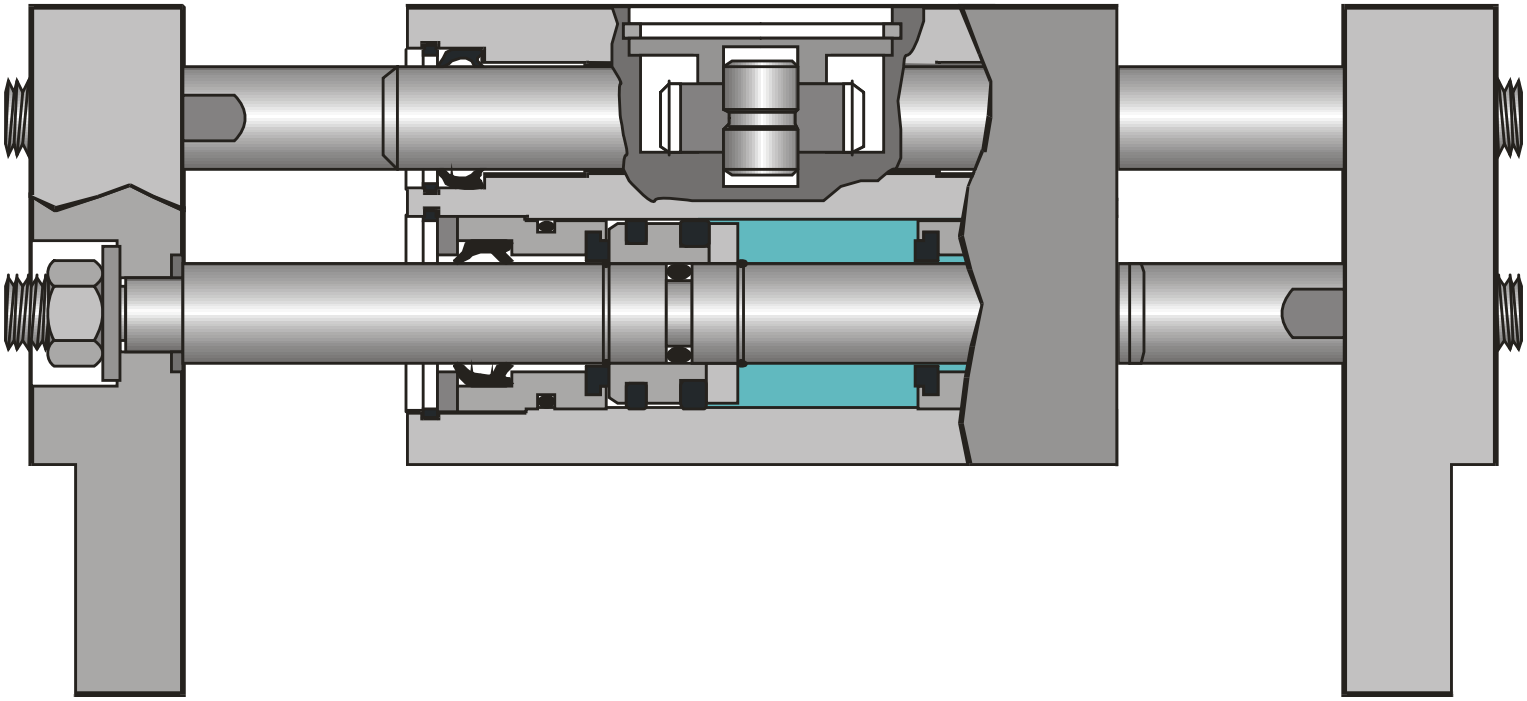
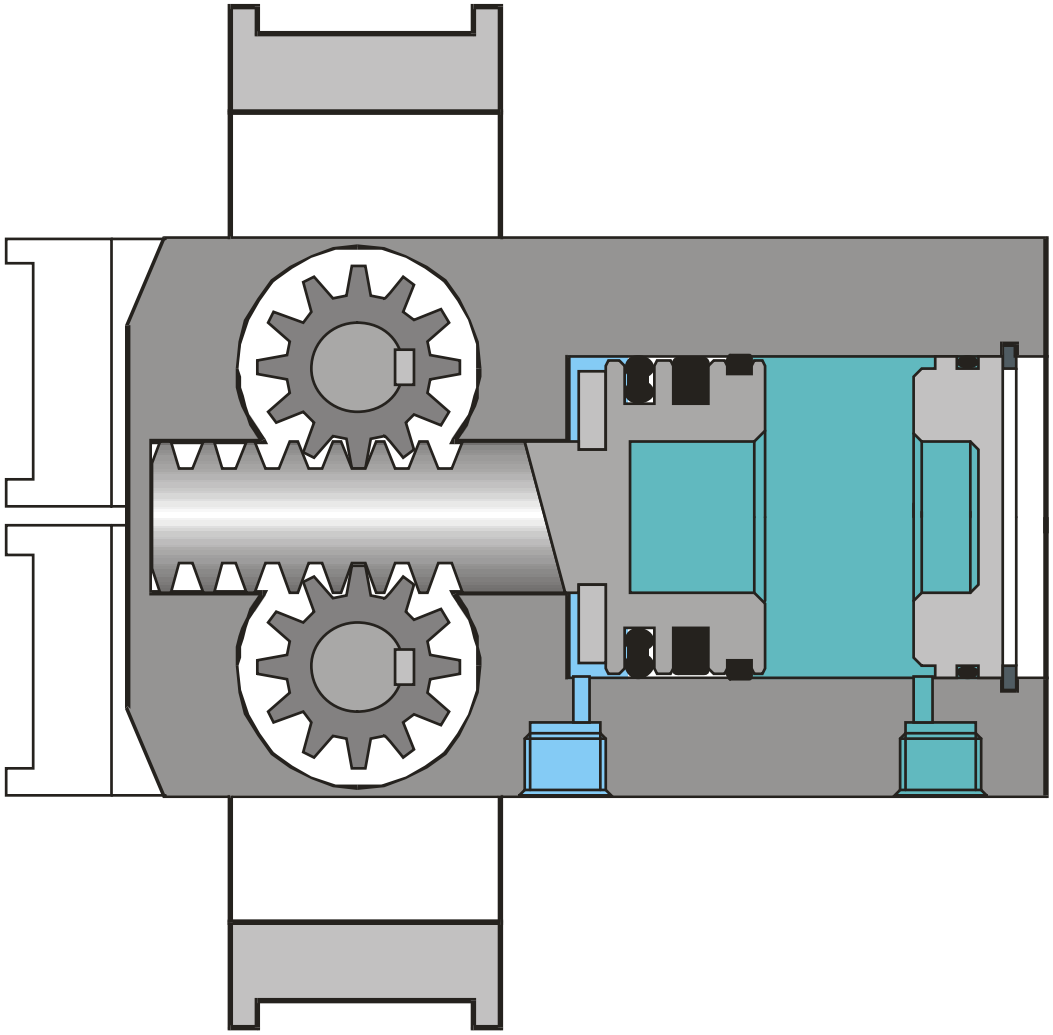
pinza con apertura a 180 grados